Diese Informationen sind nur für Europa bestimmt (230 V / 240 V) und gelten nicht für Nordamerika !

This information is intended for Europe (230V/240 V) only and does not apply to North America!

SEBO AIRBELT K3 VULCANO

2100 WATT

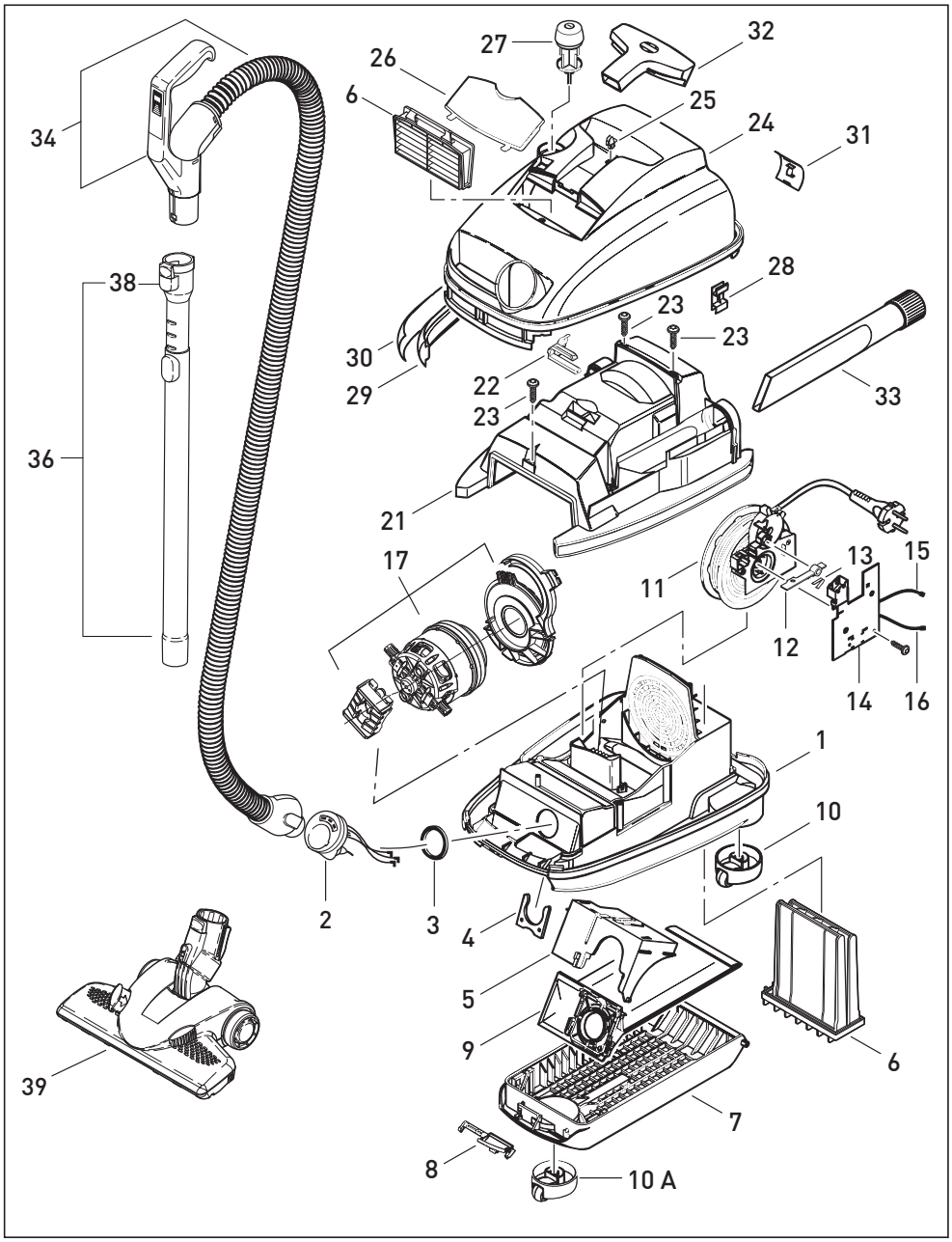

Pos.	Art.-No.	Benennung (DE)
1	**6754 dg**	Gehäuse-Unterteil, vorm.
2	**6677 dg**	Krümmer K3, vorm.
3	**6014**	Krümmerdichtung
4	**6042 ws**	Federspange
5	**6681 hg**	Filterhalter, vorm.
6	**6696 ER**	Microfilter-Box K
6	**6695 ER**	SEBO Service-Box K
7	**6756 dg**	Filterdeckel K, kompl.
8	**6607 dg**	Schließhebel
9	**6629 ER**	Filtertüte Sebo K
10	**6751 dg**	Rolle K, kompl.
10 A	**6752 dg**	Rolle kompl.
11	**665601E**	Kabelaufroller mit Konturenstecker, incl. Pos. 12 +13
12	**6621**	Schalterhebel
13	**1739**	Rastenfeder ET-C
14	**6644 ER**	Leiterplatte, Steuerung K3 (230/240 V)
15	**6637**	Verbindungsleitung, schwarz
16	**6638**	Verbindungsleitung, weiss
17	**6745 ER**	Gebläsemotor 2100 W-230V incl. Motorlager, Adapter
21	**6679 dg**	Motorabdeckung, kompl.
22	**6622 dg**	Leitungseinführung
23	**01016 ER**	Linsenblechschraube 4 x 16
24	**6680 sr**	Gehäuse-Oberteil K
25	**6625 ER**	Raste Polsterdüse
26	**6439 K3**	Abluftfilterdeckel
27	**6666 vo**	Einschalttaste K3
28	**6086 hg**	Clip
29	**6623 UL**	Schaumbandage
30	**6047ER03**	Air belt K
31	**6048 dg**	Clip, air belt
32	**6627 dg**	Polsterdüse, dunkelgrau
33	**1092 dg**	Fugendüse, dunkelgrau
34	**6379 SE**	Griff mit Schlauch K3 2,1m, kompl.
36	**6237 dg**	Teleskopsaugrohr Edelstahl
38	**1735 ED**	Raste, kompl.
39	**7260 DG**	SEBO KOMBI
	7248 ER	Bürstenstreifen für SEBO KOMBI

Pos.	Art.-No.	Description (ENG)
1	**6754 dg**	Bottom casing
2	**6677 dg**	Suction neck
3	**6014**	Seal
4	**6042 ws**	Spring lock
5	**6681 hg**	Bag holder, compl.
6	**6696 ER**	Microfilter-Box K
6	**6695 ER**	SEBO Service-Box K
7	**6756 dg**	Bag cover K, compl.
8	**6607 dg**	Cover release
9	**6629 ER**	Filter bag Sebo K
10	**6751 dg**	Castor, compl. K
10A	**6752 dg**	Castor, compl.
11	**665601E**	Cable rewind with Outline plug, incl. Pos.12 + 13
12	**6621**	Switch lever
13	**1739**	Leaf spring
14	**6644 ER**	Electr.controller K3 (230/240V)
15	**6637**	Internal cable, black
16	**6638**	Internal cable, white
17	**6745 ER**	Vac motor 230 V/240 V, 2100 W incl. engine mounting, adaptor

Pos.	Art.-No.	Description (ENG)
21	**6679 dg**	Motor cover
22	**6622 dg**	Plug surround
23	**01016 ER**	Screw 4 x 16
24	**6680 sr**	Top casing K
25	**6625 ER**	Release button
26	**6439 K3**	Cover
27	**6666 vo**	On/Off pedal K3
28	**6086 hg**	Casing clip
29	**6623 UL**	Foam bumper
30	**6047ER03**	Air belt K
31	**6048 dg**	Air belt clip
32	**6627 dg**	Upholstery nozzle
33	**1092 dg**	Crevice nozzle
34	**6379 SE**	Handle with hose K3 2,1m, compl.
36	**6237 dg**	Telescopic tube stainless steel
38	**1735 ED**	Release button, compl.
39	**7260 DG**	SEBO KOMBI Deluxe Combination Head
	7248 ER	Brush strip-set SEBO KOMBI

Art.-No. 06731H, 08/2011