Diese Informationen sind nur für Europa bestimmt (230 V / 240 V) und gelten nicht für Nordamerika !

230 V GRAU

SEBO
MADE IN GERMANY

SEBO 370 ELECTRONIC

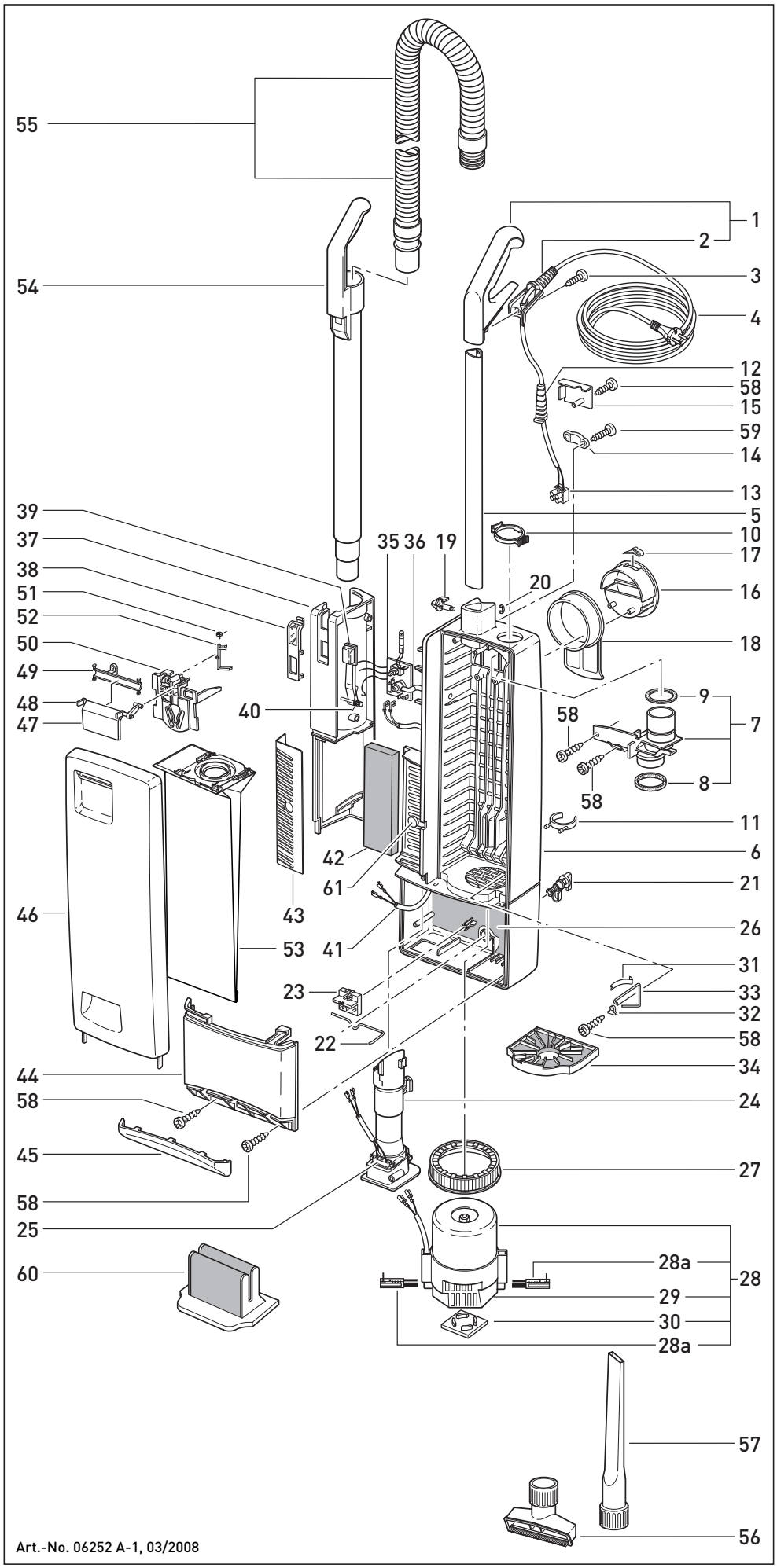

Pos.	Art.-No.	Benennung (DE)
1	1037 EH	Griff Hellgrau, komplett
2	1596 hg	Griffabdeckung, komplett
3	0127 ER	Spiralformschraube M 4x10
4	1871 dg	Anschlussleitung, DG, CH
4	1870 dg	Anschlussleitung, dg, mit Konturenstecker
5	1848	Stiel, komplett
6	1831 hg	Gehäuse, vormontiert
7	1835 dg	Abdeckung, vormontiert
8	5289	Dichtring für Abdeckung
9	5043	Dichtring 52x42x3
10	5424 dg	Sicherungsring, DG
11	1823 hg	Zubehörclip
12	5359 DE	Kabeltülle DG
12	5359 HE	Kabeltülle HG
13	0502	Klemmleiste, 2-polig
14	1030 UL	Zugentlastungsschelle
15	1812 hg	Verschlussdeckel
16	1814 hg	Kabelhakenaufnahme
17	5146	Kabelhakenfeder
18	1813 hg	Kabelhaken
19	1859 dg	Exzenzerhebel, DG
20	0161 ER	Sicherungsscheibe 4 DIN 6799
21	0850 dg	Verriegelungsknopf, kompl.
22	1811	Verriegelungsstange
23	1012 N	Kontaktsockel kompl. Ersatz
24	1807 hg	Verbindungsstück
25	1836	Kontaktaufnahme, vormontiert
26	1851	Schalldämmatte
27	1047	Gebläsedichtring
28	1844	Gebläsemotor 230V / 1000W, kpl.
28a	05118 S	Kohlebürstenset 230V / 240V
29	1821	Schalldämpfer
30	1822-1	Stützgummi
31	1027	Blattfeder (Filtersicher)
32	1073	Lasche
33	1824	Motorfiltergestänge
34	1825	Motorfilter
35	1934 ER	Leiterplatte 230V / 240V
36	1860	Verbindungsstück
37	1852 hg	Saugrohrführung, vormontiert
38	1869 hg	Lampenabdeckung, vorm.
39	1830 dg	Schaltertaste
40	1862	Sckenkelfeder RF 7919
41	1833	Innenleitung 2-polig
42	1878	Abluftfilter
43	1802 hg	Ausblasgitter
44	1853 SE	Motordeckel, vormontiert
45	1804 hg	Stoss-Schutz
46	1846 hg	Deckel, komplett
47	1818 dg	Schliesshebel
48	6040	Dichtung, Schliesshebel
49	1819	Lagerdeckel
50	1847	Filterhalter, kompl.
51	5091	Drehfeder
52	1817	Sperrhebel
53	5093 N	Filtertüte
54	5045 dg	Handsaugrohr, komplett
55	5040 hg	Schlauch HG, komplett
56	1491 dg	Polsterdüse
57	1092 dg	Fugendüse
58	0102 ER	Linsenblechschraube F 3,9x13
59	0103 ER	Linsenblechschraube C 3,9x16
60	1875	Mikrofilter
61	1884 hg	Rastknopf, komplett

Art.-No. 06252 A-1, 03/2008

Diese Informationen sind nur für Europa bestimmt (230 V / 240 V) und gelten nicht für Nordamerika !

230 V GRAU

SEBO MADE IN GERMANY

SEBO 370 ELECTRONIC

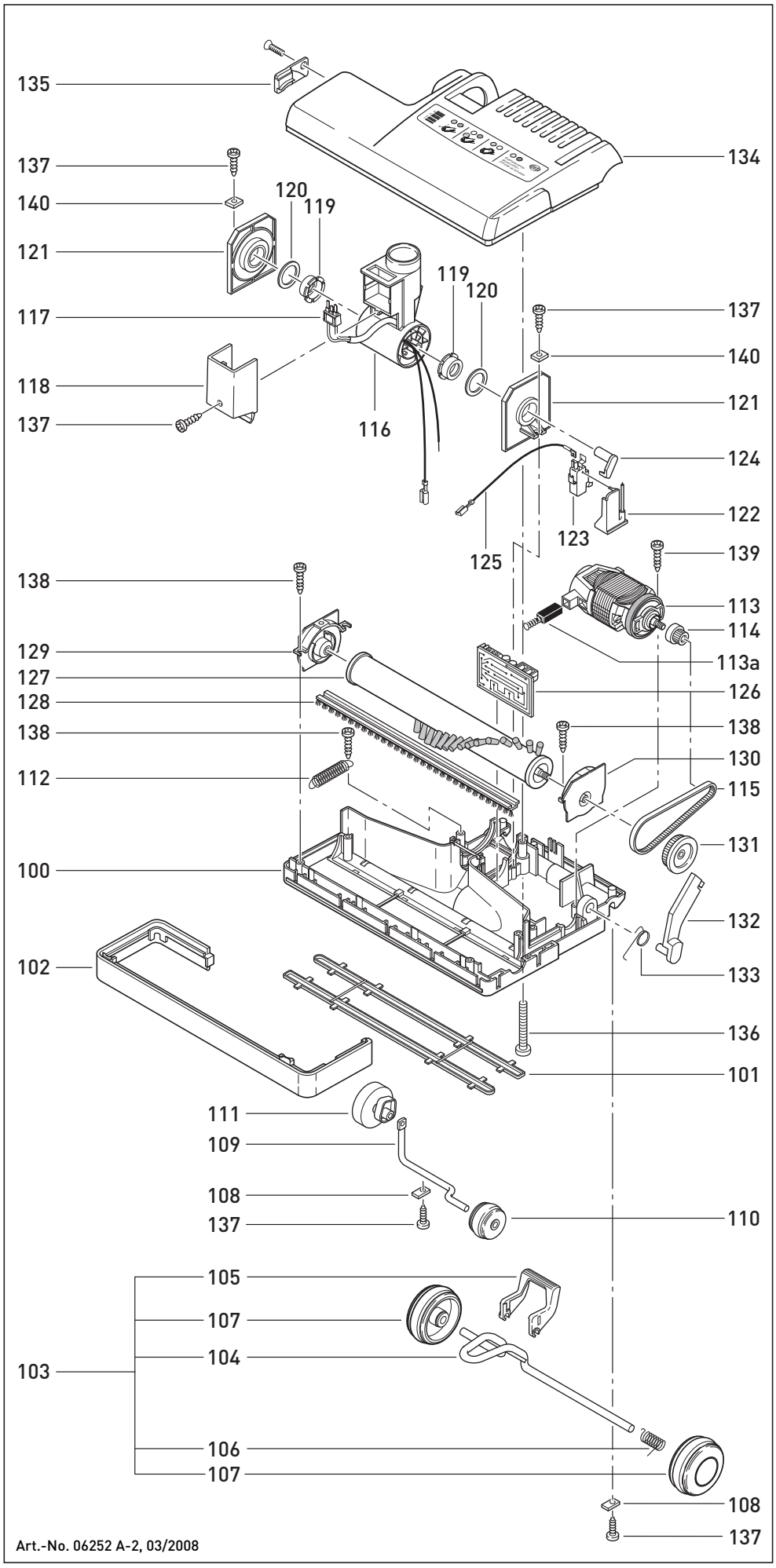

Pos.	Art.-No.	Benennung (DE)
100	**2543 hg**	Unterteil HG, kompl.
101	**2005 ER**	Bodenleisten, kompl.
102	**2522 hg**	Stossbandage HG
103	**2630 hg**	Achse HG, kompl.
104	**2525**	Achse
105	**2528 or**	Rastpedal, Orange
106	**2010**	Drehfeder (Achse)
107	**2614 hg**	Laufrolle, kompl.
108	**2014 ER**	Lasche, verzinkt, 10 St.
109	**2524**	Stellachse
110	**2608 hg**	Stellrolle
111	**2622 hg**	Stellknopf HG
112	**4019**	Zugfeder (Stellhebel)
113	**2023 ER**	Bürstenmotor 230V/150W
113a	**05084 S**	Kohlebürsten-Set f. 230/240V
114	**2025**	Zahnriemenritzel
115	**2049**	Zahnriemen
116	**2609 hg**	Gelenk, 2-polig, kompl.
117	**2611**	Flachsteckeraufnahme, kompl.
118	**2602 hg**	Gelenkdeckel
119	**2467**	Gelenklagerbüchse
120	**0155 ER**	Passscheibe 22/30/0,5
121	**2613**	Gelenklager, kompl.
122	**2624**	Mikroschalterhalter, kompl.
123	**0531**	Mikroschalter
124	**2605**	Schalthebel
125	**0849**	Schaltlitze, kompl.
126	**2573 ER**	Leiterplatte DR 230V
127	**2030 ER**	Bürstenwalze, kompl.
128	**2046**	Bürstenstreifen
129	**2047**	Loslager
130	**2091**	Festlager
131	**2458**	Antriebsrad XL 29
132	**2653 hg**	Gelenkarm
133	**2651**	Drehfeder
134	**2623 SE**	Oberteil DG, kompl.
135	**2542**	Verschlusskappe, kompl.
136	**0111 ER**	Linsenschraube AM 5x30
137	**0102 ER**	Linsenblechschraube F 3,9x13
138	**0103 ER**	Linsenblechschraube C 3,9x16
139	**0174 ER**	Linsenblechschraube C 3,9x22
140	**0141 ER**	Klemmscheibe TN 451003

Art.-No. 06252 A-2, 03/2008